Позиционер пневматический Moore 74G
Серия 74

Особенности и преимущества

- Реверсивные и нереверсивные позиционеры для различных применений.
- Реверсивность уменьшает время простоя и упрощает техническое обслуживание.
- Выбор постоянного настраиваемого диапазона хода клапана от 1/4 до 48 дюймов, промежутков и нулевого значения в рамках диапазона действия пружины предоставляет возможность широкого применения.
- Плунжеры высокой производительности обеспечивают максимальную частотную характеристику и оптимальную скорость срабатывания для всех размеров актуатора.
- Плунжер с циклом отрицательной обратной связи обеспечивает действие позиционера с реверсивным усилием более чем 900:1 (использует давление 100 psig на входе) без потери стабильности (соотношение 650:1 в 74S моделях).

Описание

Позиционеры модели 74 – это универсальные приборы с динамическим действием и высокой точностью позиционирования. Они используют поршень или диафрагму в пневматическом приводе для позиционирования клапана в соответствии с требованиями системы управления и удерживания данного положения вне зависимости от посторонних сил. Перепады давления на входе не влияют или слабо влияют на выходное действие позиционера, что исключает необходимость установки дополнительного регулятора давления.
Данные клапанные позиционеры являются двухступенчатыми приборами, действие которых основано на работе плунжера. Контрольная цепь активирует усилители с двумя входами, которые срабатывают в обратном направлении (когда один усилитель подает воздух, второй – сбрасывает воздух). Это реверсивное действие применяется ко всему дифференциалу (от входного давления до атмосферного) актуатора, что приводит клапан в необходимое положение в зависимости от сигнала системы управления. Модель 74 также может использоваться для нереверсивного действия на пружинном актуаторе. В том случае один из разъемов «плунжер-усилитель» заглушается. См. ниже таблицу поворотных приводов.

Характеристики

Входные характеристики
3-15, 3-9, 3-27, 0-15, и 0-30 psig, включая полные диапазоны в пределах указанных значений.
Высота подъема клапана:[1]
- 1/4″ мин.
- 48″ макс.
Давление на входе:
3 psig / мин.
150 psig / макс.
Потребление воздуха:
0,2 станд. куб. Футов/ мин. (при отбалансированном давлении 20 psig).
Защита от максимального значения:
150 psig при любом соединении.
Чувствительность:
На выходе – в соответствии с изменением контрольного сигнала, не менее 0,1% от полного диапазона.
Диапазон рабочих температур:
От -40 до 180 °F (от -40 до 82 °C).
Применяемые материалы:
Алюминий, медь, нержавеющая сталь, Buna-N (нитрилкаучук).

Комплект поворотных приводов
Комплект поворотных приводов серии 74 позволяют установить весь узел (позиционер и крепеж) внутри оболочки размером 5″x5″x2-2/3″. Пружина обратной связи с прямым подключением исключает ошибки связанные с соединениями и рычагами, а спиральная форма обеспечивает высокую надежность.
Чувствительность:
0,1% F.S.

Линейность:
± 1,5% F.S.
Диапазон давлений на входе:
3-9, 9-15[2], 3-15 psig.
Движение актуатора:
Поворот на угол 90°.

1 На следующей странице приведены дополнительные данные о производительности, технические характеристики и таблица выбора пружины диапазона.
2 Диапазон 9-15 psig требует применения пружины подавления.

ООО «Сиб Контролс»
Россия, 634021
г. Томск, ул.Енисейская д.37 офис 405
Тел.: +7 (3822) 33-49-30
Сайт: www.sibcontrols.com
E-mail: info@sibcontrols.com

Данные для заказа

Чуствительность
- Стандартный пилот и стандартное усиление.
- Стабилизирующий пилот и снижение усиления – S.

Манометры
- Три манометра – G.
- Без манометров – N.

Промежуточная чувствительность
- Стабилизирующий пилот и снижение усиления (только для 74S) – 1.

Аксессуары:

Комплект пружин прямолинейного диапазона. Состоит их пружины диапазона, винта регулировки нуля, седла пружины диапазона (2) и инструкции. Все комплекты включают в себя пружинные седла (2), номер по каталогу 384 (не указан ниже).

Комплекты пружин поворотного диапазона - в таблице ниже перечислены номера комплектов, номера пружин и их цветовые коды.

Наборы пружин нулевого подавления - наборы пружин нулевого подавления включают пружину подавления и седло пружины. Все комплекты включают седло пружины с номером 254 (не указано ниже).

Таблица пружин прямолинейного диапазона

Высота движения актуатора, дюймы	Необх. Комплект	Диапазон давлений на входе, psig				
		3-15	3-9	3-27	0-30	0-15
от 1/4 до 1-1/2	Комплект № Пружина № Цветовой код Винт №	101 1 Черный 274	114 4 Черный-красный 274	104 7 Черный-желтый 274	107 10 Черный-оранжевый 274	110 13 Черный-зеленый 274
от 1-1/2 до 2-3/4	Комплект № Пружина № Цветовой код Винт №	102 2 Белый 273	115 5 Белый-красный 273	105 8 Белый-желтый 273	108 11 Белый-Оранжевый 274	111 14 Белый-зеленый 274
от 2-3/4 до 4	Комплект № Пружина № Цветовой код Винт №	103 3 Синий 273	116 6 Синий-красный 273	106 9 Синий-желтый 273	109 12 Синий-оранжевый 292	112 15 Синий-зеленый 273
от 4 до 6	Комплект № Пружина № Цветовой код Винт №	119 102 Коричневый 292	Проконсультируйтесь с Сиб-Контролс			
от 6 до 9	Комплект № Пружина № Цветовой код Винт №	117 104 Зеленый 292	128 16 Коричневый-красный 303	126 107 Зеленый-желтый 303	Проконсультируйтесь с Сиб-Контролс	
от 9 до 12	Комплект № Пружина № Цветовой код Винт №	120 106 Красный 3034	129 17 Желтый-красный 303	127 108 Зеленый-красный 303	Проконсультируйтесь с Сиб-Контролс	
от 12 до 19	Комплект № Пружина № Цветовой код Винт №	118 110 Оранжевый 303	Проконсультируйтесь с Сиб-Контролс			
до 48	Комплект № Пружина № Цветовой код Винт №	121 111 Нет 296	Проконсультируйтесь с Сиб-Контролс			

ООО «Сиб Контролс»
Россия, 634021
г. Томск, ул.Енисейская д.37 офис 405
Тел.: +7 (3822) 33-49-30
Сайт: www.sibcontrols.com
E-mail: info@sibcontrols.com

Таблица пружин поворотного диапазона

	Направление вращение актуатора	По часовой стрелке		Против часовой стрелки	
	Диапазон давлений на входе, psig	3-9	3-15	3-9	3-15
Комплект поставляется без монтажной панели	Комплект № Пружина № Цветовой код	152 72 Зеленый	154 70 Белый	102 73 Черный	104 71 Красный
Комплект поставляется с монтажной	Комплект № Пружина № Цветовой код	151 72 Зеленый	153 70 Белый	101 73 Черный	103 71 Красный

Монтажные отверстия для прямолинейного диапазона

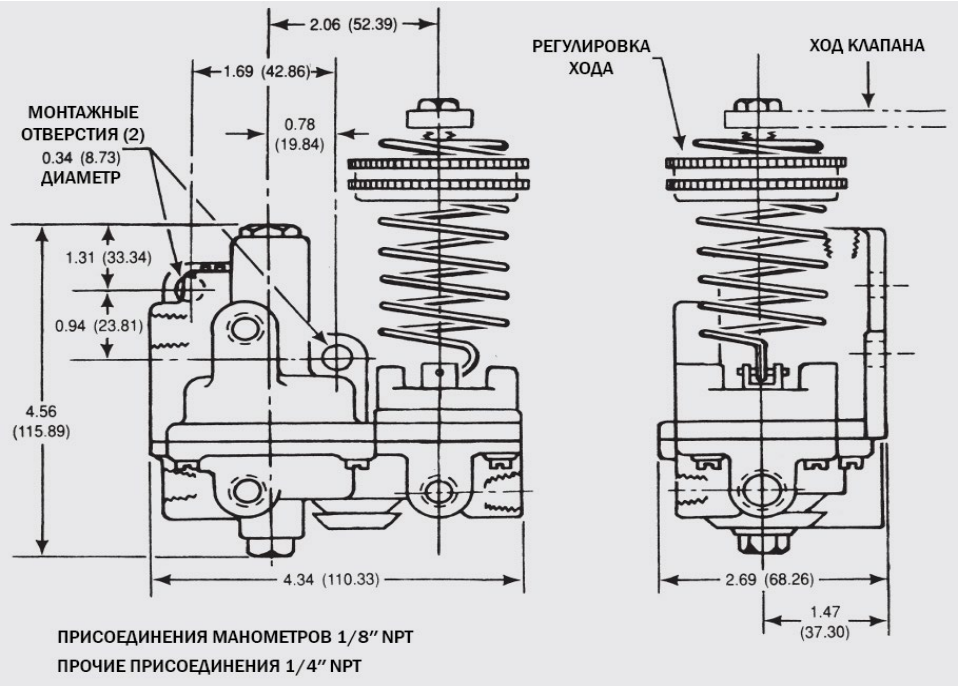

Монтажные размеры поворотного диапазона

Удлинительный вал актуатора должен иметь длину 0,3125″± 0,0010″ и выдерживать крутящий момент в 100 дюйм-фунтов (рекомендуется крепление в сборе).
Необходимо просверлить и установить опорную плиту так, чтобы соответствующее отверстие обратной связи (вращение по часовой стрелке или против часовой стрелки) было соосно с удлинительным валом актуатора.

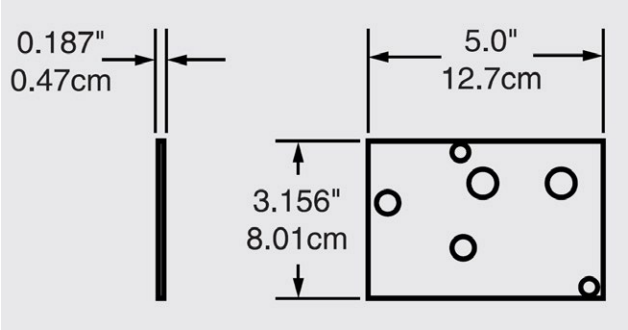

ООО «Сиб Контролс»
Россия, 634021
г. Томск, ул.Енисейская д.37 офис 405
Тел.: +7 (3822) 33-49-30
Сайт: www.sibcontrols.com
E-mail: info@sibcontrols.com